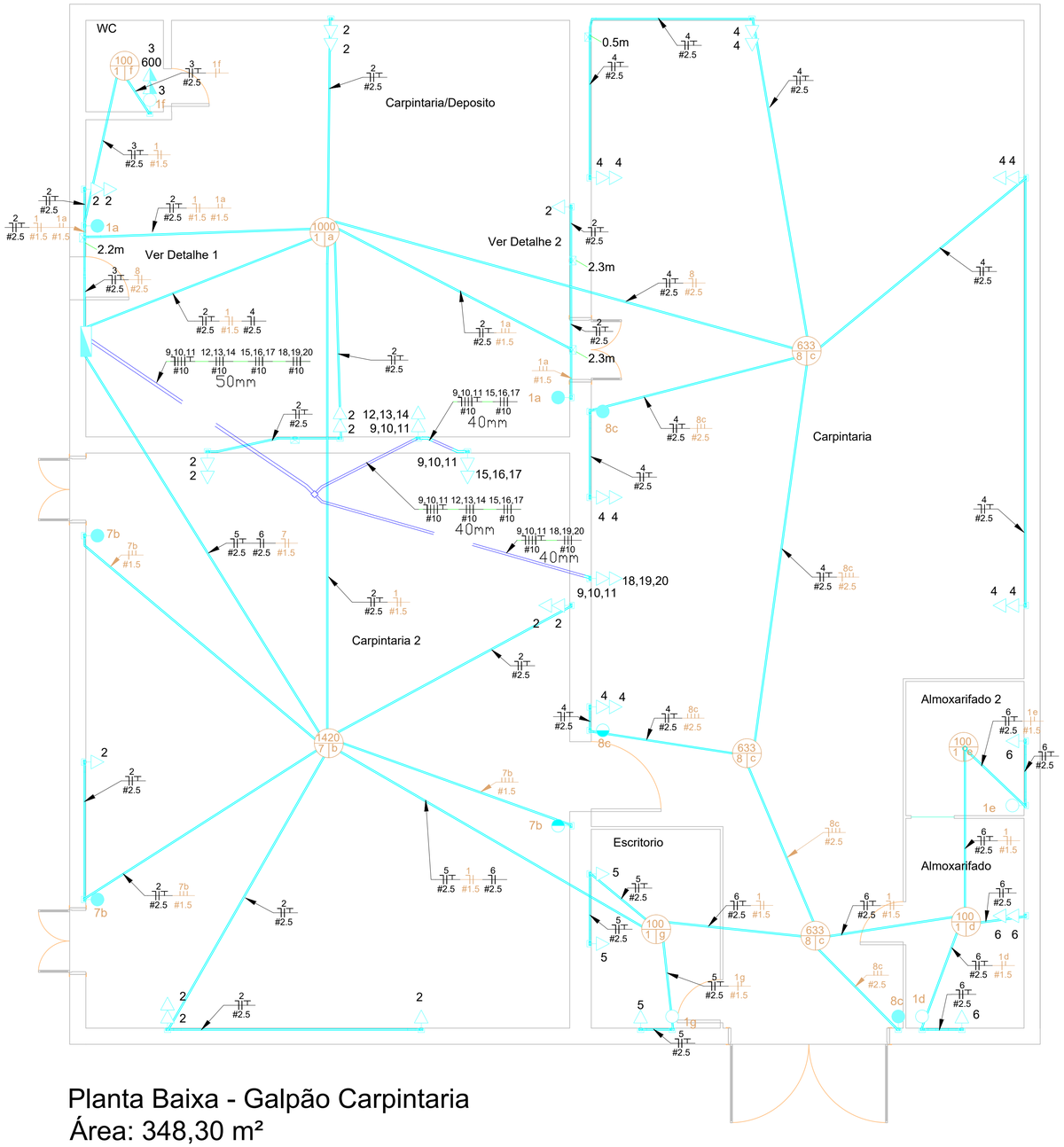

Planta Baixa - Galpão Carpintaria
Área: 348,30 m²

Escala: 1/50

	Tomada Baixa 2P+T, 10A, a 30cm do piso, embutido em caixa 4x2
	Tomada Média 2P+T, 10A, a 110cm do piso, embutido em caixa 4x2
	Tomada Alta 2P+T, 10A, a 210cm do piso, embutido em caixa 4x2
	Tomada Baixa 2P+T, 20A, a 30cm do piso, embutido em caixa 4x2
	Tomada Média 2P+T, 20A, a 110cm do piso , embutido em caixa 4x2
	Tomada Alta 2P+T, 20A, a 210cm do piso , embutido em caixa 4x2
	Tomada de Piso 2P+T, 10A
	Tomada de Piso 2P+T, 20A
	Ponto de Força com placa saída de fio, a 230cm do piso acabado
h="x"m	Ponto de Força com placa saída de fio, a "x" cm do piso acabado
a	Interruptor simples de uma seção, embutido em caixa 4x2
a b	Conjunto de 2 Interruptores simples, embutido em caixa 4x2
a b c	Conjunto de 3 Interruptores simples, embutido em caixa 4x2
a	Interruptor paralelo (three-way), embutido em caixa 4x2
a	Pulsador
	Ponto para campainha
	Ponto de Telefone, RJ11, a 30cm do piso, embutido em caixa 4x2
a	Dimer (Variador de Luminosidade)
a	Sensor de presença, embutido em caixa 4x2
	Condutores Neutro, Fase, Terra e Retorno, respectivamente
100 10 a	Ponto de luz embutido no teto
100 3 1 a	Ponto de luz na parede a 210cm do piso acabado
	Eletroduto corrugado flexível embutido no teto ou na parede
	Eletroduto de PEAD embutido no piso
	Quadro geral de luz e força embutido a 1,50 do piso acabado
MED	Caixa para medidor
	Caixa de passagem (altura indicada na planta)
	Eletroduto que sobe
	Eletroduto que desce
	Eletroduto que passa descendo
	Eletroduto que passa subindo

Eletrodutos de 25mm, a não ser que seja indicado valor abaixo das fiações.
Exemplo:

2
#2.5
40mm

PAINEL: QDC

Potência Instalada: 92032 VA
Potência Demandada: 65000 VA
Corrente Instalada: 139,83 A
Corrente Demandada: 98.7573 A

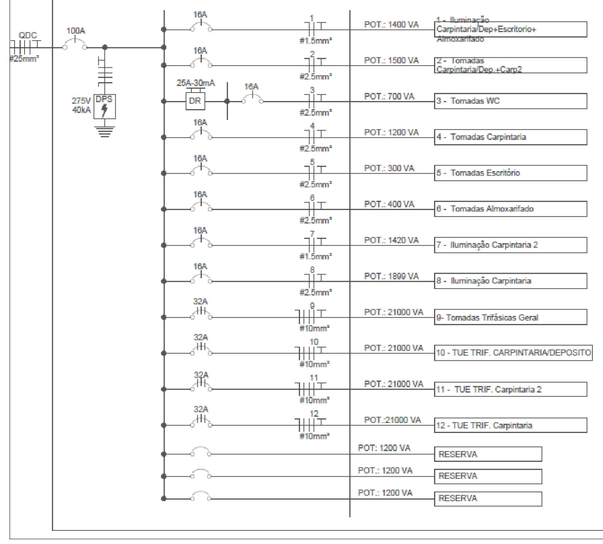

PROJETO DE REFORMA

SETOR DE CARPINTARIA DO PARQUE DE MÁQUINAS
Endereço: Rua Uruguaiana, 314 - Ibirapuitã, Alegrete - RS

Mário Rivelino de Moura
Secretário de Infraestrutura

Alisson Meira Cooper
Eng. Civil da Infraestrutura

ASSUNTO:	DATA DA ÚLTIMA ALTERAÇÃO:	ESCALA:	PRANCHA:
Projeto de Instalações Elétricas	212/01/2023	1/50	01